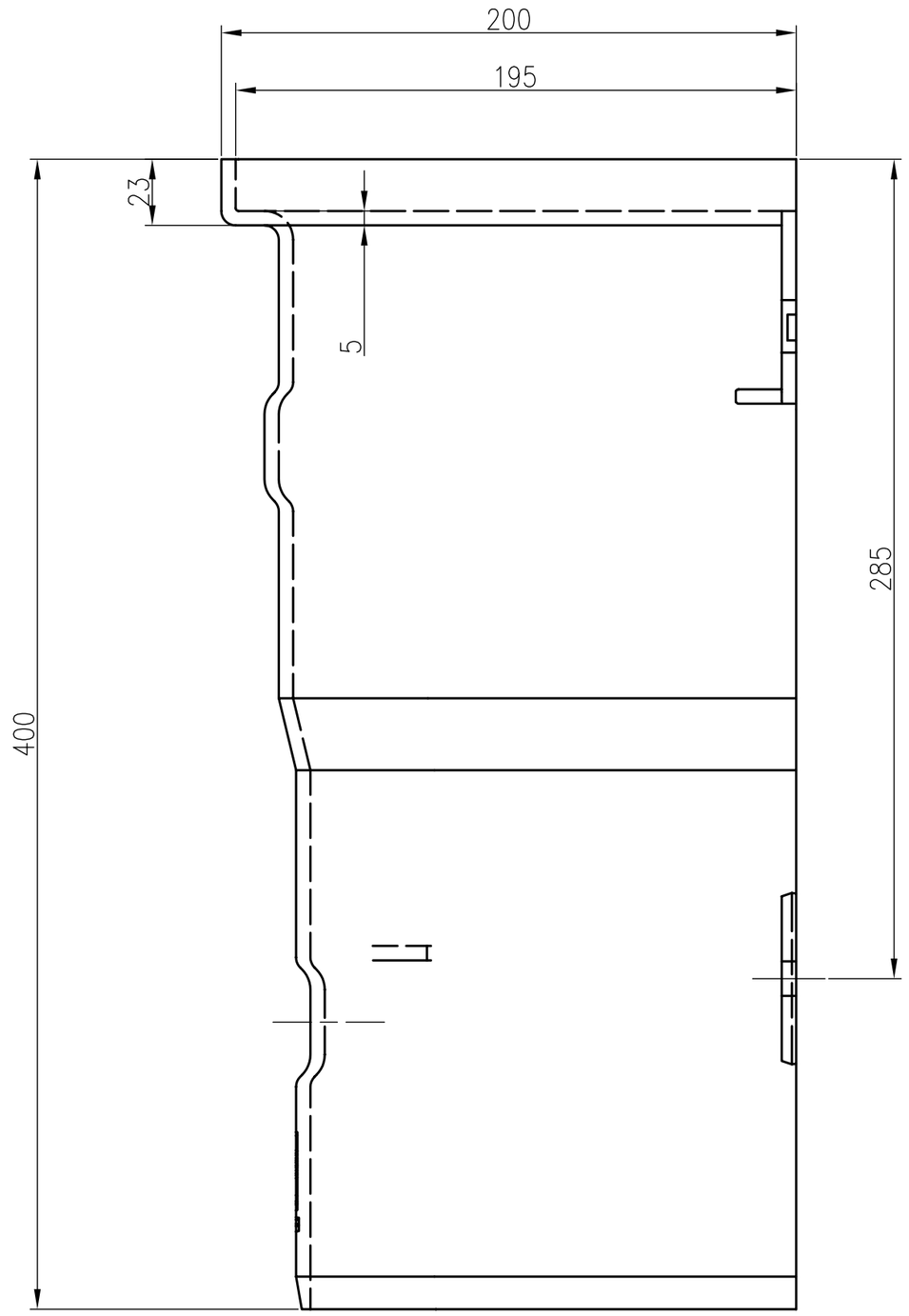

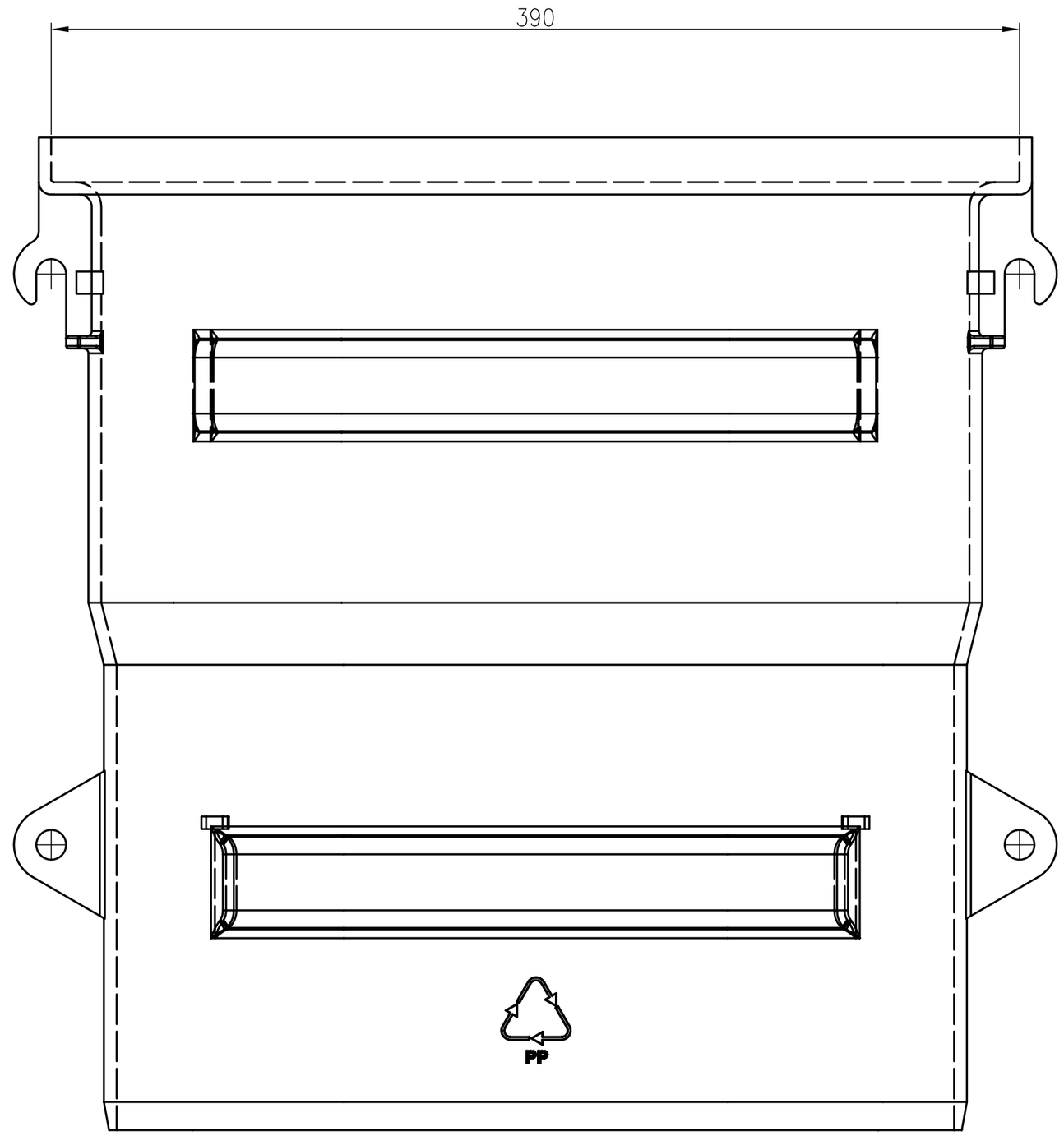

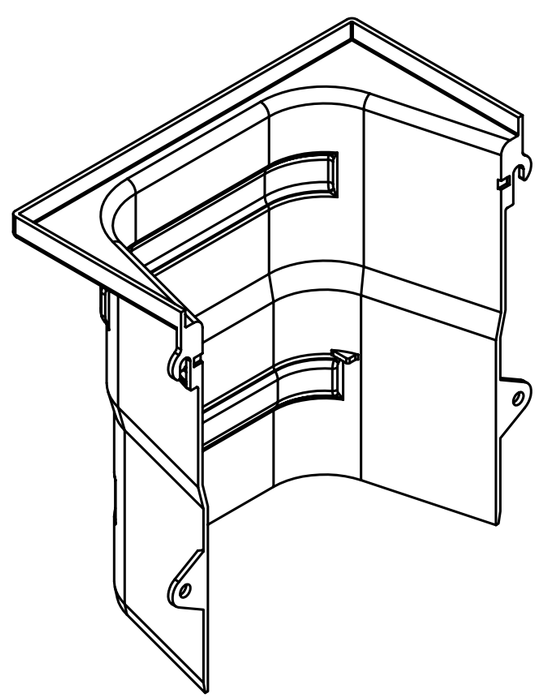

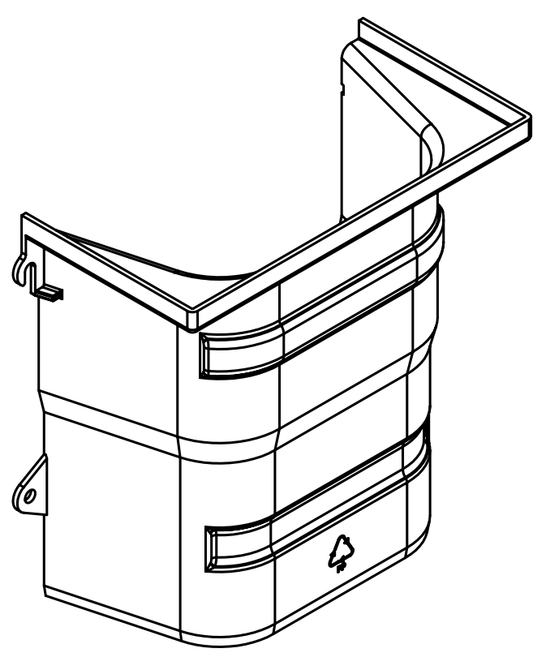

Benennung: ACO Lüftungsschacht Abmasse		Datum	Name	ACO Hochbau	ACO Hochbau Vertrieb GmbH 24783 Rendsburg, Postfach 309 Tel. 04331/ 354-410 FAX 04331/ 354-340 www.aco-hochbau.de
	Gez.	28.03.2007	arathmann		
	Upd.	28.03.2007	arathmann		
	Norm			Zeichnung-Nr. G1-K04-311-00-00	
Technische Änderungen vorbehalten		Schutzvermerk gemäß DIN 34		Ers. für:	

A2